- LISTADO DE EQUIPOS Y POTENCIAS

- FACTURA ELÉCTRICA

(En fecha reciente se ha tramitado la ampliación de potencia hasta 271 KW)

- DATOS DEL AÑO 2012 ACERCA DE:

- **Caudales, de agua y de fangos**
- **Analíticas, de agua y de fangos**
- **Control analítico del agua bruta**
- **Control analítico del agua tratada**

- PLANTA GENERAL DEL PARQUE Y EL LAGO

- ESQUEMA CASETA BOMBEO PARQUE

- DETALLE BOMBAS PARQUE

- LISTADO DE EQUIPOS Y POTENCIAS

- FACTURA ELÉCTRICA

(En fecha reciente se ha tramitado la ampliación de potencia hasta 271 KW)

- DATOS DEL AÑO 2012 ACERCA DE:

- **Caudales, de agua y de fangos**
- **Analíticas, de agua y de fangos**
- **Control analítico del agua bruta**
- **Control analítico del agua tratada**

- LISTADO DE EQUIPOS Y POTENCIAS

CONCEPTO	EQUIPOS INSTALADOS Nº	POT. UNIT. MOTOR (kW)
LÍNEA AGUA		
Pretratamiento		
Cuchara bivalva	1	3,00
Motor de traslación cuchara bivalva	1	0,75
Motor elevación cuchara bivalva	1	2,90
Motobomba de elevación de agua bruta (1)	2	9,00
Tamiz para desbaste de sólidos finos	1	0,25
Transportador compactador de sólidos	1	1,10
Motorreductor de traslación del puente desarenador	1	0,25
Motorreductor de elevación de rasquetas en el puente desarenac	1	0,25
Motobomba para la extracción de arenas del desarenador	1	0,75
Clasificador de arenas	1	0,55
Motosoplante de preaeración (1)	2	2,20
Ventilador de la cabina de la soplante	2	0,25
Dispositivo de extracción de grasas	1	0,37
Motobomba de impulsión de grasas y flotantes	2	2,20
Ventilador en sala de soplantes	1	0,25
Ventilador en sala de CCM	1	0,25
Tratamiento biológico y Decantación Secundaria		
Motosoplante de aeración I (1)	1	90,00
Ventilador de la cabina de la soplante	1	0,75
Motosoplante de aeración II (1)	2	90,00
Ventilador de la cabina de la soplante	2	0,75
Ventilador en edificio de soplantes	2	0,25
Agitador de cámara 1	2	4,00
Agitador de cámara 5	1	3,00
Motobomba de recirculación interna (1)	1	2,80
Motorreductor del decantador lamelar	1	0,12
Motorreductor de traslación del puente desengrasador	1	0,18
Motorreductor de elevación de rasquetas en el puente desengras	1	0,18
Motobomba de impulsión de grasas y flotantes del decantador la	2	2,20
Agitador en cámara de mezcla de salida del tanque de aeración	1	1,50
Motobomba de trasiego de cloruro férrico	0	1,50
Motobomba dosificadora de cloruro férrico (1)	2	0,09
Motobomba dosificadora de metanol (1)	2	0,37
LÍNEA FANGO		
Espesado de fangos/Deshidratación		
Motobomba de impulsión de fango en exceso a espesador (1)	2	2,30
Motorreductor de accionamiento del espesador de fango	1	0,18
Aereador agitador de digestion de fango (1)	4	16,00
Electroagitadores en equipo de preparación de polielectrolito	2	0,37
Dosificador volumétrico del equipo de preparación de polielectrol	1	0,24
Motobomba de dosficiación de polielectrolito a espesamiento y de	2	0,37
Motobomba de impulsión de fango a centrífuga (1)	2	2,20
Motor principal de la centrífuga	1	11,00
Motor del rotovariador de la centrífuga (1)	1	4,00
Motor del rascasólidos de la centrífuga	1	0,75
Motor del ventilador de la centrífuga	1	0,25
Tornillo transportador de fango deshidratado	1	1,18
Motobomba de impulsión de fango deshidratado a tolva	1	9,20
Motor de apertura de descarga de tolva	1	0,25
VARIOS		
Auxiliares		
Motobomba de achique	1	1,30
Motobomba de vaciados	2	6,00
Grupo ventilador en desodorización	1	22,00
Bombas de recirculación en desodorización	3	5,50
Bombas dosificadoras de desodorización	3	0,09
Elementos de instrumentación, control, protección, etc.	1	5,00
Iluminación interior y exterior	1	4,00
TRATAMIENTO TERCIARIO		
Tratamiento terciario		
Alimentación cuadro de filtración	1	10,00
Motobomba de impulsión de agua a filtrar	2	11,00
Motobomba de impulsión de agua de lavado	2	11,00
Motosoplante de lavado de filtros	2	5,50
Ventilador en edificio de tratamiento terciario	1	0,25
Motobomba de impulsión de agua al lago	2	7,50
Reactor de desinfección UVA	2	1,25

- FACTURA ELÉCTRICA

(En fecha reciente se ha tramitado la ampliación de potencia hasta 271 KW)

gasNatural fenosa

AYTO.SESEÑA
PLAZA BAYONA 1
45223 - SESEÑA
TOLEDO - SESEÑA

CLIENTE:	AYTO.SESEÑA	DOMICILIACIÓN BANCARIA	
DIRECCIÓN:	PLAZA BAYONA 1, GUARDERIA - 45223 SESEÑA (TOLEDO)	BANCO:	SUCURSAL:
N.I.F./C.I.F.:	P4516200E	DC:	CUENTA:

NÚMERO DE FACTURA:	FECHA DE EMISIÓN:	FORMA DE PAGO:	FECHA DE VENCIMIENTO:
03120610440827	12-11-2012	NO DOMICILIADO	07-12-2012

SERVICIOS / CONCEPTOS	PERIODO	UNIDAD/BASE	PRECIO/PORCENTAJE	IMPORTE €
SERVICIOS EN . EL QUIÑON 9999 AT, OBRA - 45223 SESEÑA (TOLEDO)				
Electricidad y Servicios 8293323				
Término fijo de potencia (147 kW)	24-05-2012 / 26-06-2012	1	551,07 Euros	551,07
Energía Punta	24-05-2012 / 31-05-2012	2.751 kWh	0,166339 Euros/kWh	457,60
	01-06-2012 / 26-06-2012	9.825 kWh	0,16641 Euros/kWh	1.634,98
Energía Llano	24-05-2012 / 31-05-2012	5.495 kWh	0,148736 Euros/kWh	817,30
	01-06-2012 / 26-06-2012	19.624 kWh	0,148807 Euros/kWh	2.920,19
Energía Valle	24-05-2012 / 31-05-2012	6.700 kWh	0,111671 Euros/kWh	748,20
	01-06-2012 / 26-06-2012	23.927 kWh	0,111741 Euros/kWh	2.673,63
Potencia Excedida				-6,20
Potencia Excedida				-22,13
Impuesto Eléctrico (9.774,63 Euros x 1,05113)		10.274,41 Euros	4,864 %	499,75
I.V.A.		10.274,39 Euros	21 %	2.157,62

IMPORTE TOTAL 12.432,01 €

Historial de facturación en kWh

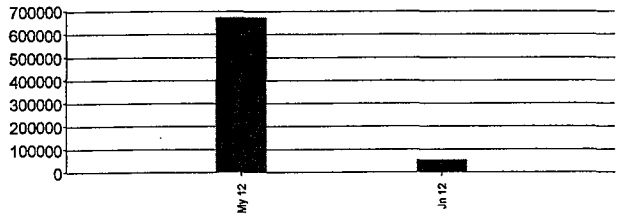

DATOS DE INTERÉS

CUPS: ES0022000008293323SQ1P
Contrato Acceso Nº: 104612042285
Tarifa de Acceso: 3.1A
Datos necesarios para el cálculo de la Tarifa de Acceso:
Fecha Fin Contrato: 20-04-2013

T. Consumo	L. Anterior	L. Actual	Energía (kWh)	Potencia (kW)	Reactiva (kVArh)
P1	1725958,00	1738534,00	12.576	141	79
P2	3862435,00	3887554,00	25.119	140	38
P3	2788104,00	2818731,00	30.627	126	0

Potencia Contratada (Valle): 147 kW.

Le informamos que el importe correspondiente a su facturación de acceso durante el periodo ha sido de 2.761,88 Euros (Impuestos no incluidos).

En la facturación del consumo realizado a partir del 1 de junio de 2012, se han aplicado las modificaciones de precios consecuencia de los cambios regulatorios que se reflejan

Costes según BOE 31-03-2011 : Servicio: 91,063%, Permanentes: 6,199%, Diversificación y Seguridad de abastecimiento: 2,738%

CONTACTE CON NOSOTROS

Lunes a Sábado, de 8 a 22 horas — 24 horas/365 días al año
Información y gestiones 901 380220 - Reclamaciones e Incidencias 900 100254 — Averías eléctricas 901 203040

El pago de esta factura se acredita mediante correspondiente adeudo bancario o recibo de caja.

Nº DE IDENTIFICACION 031203005437

www.gasnaturalfenosa.es

Union Fenosa Comercial S.L. PLACA DEL GAS Nº1 08003 BARCELONA
Inscrita en el Registro Mercantil de Barcelona Tomo 42298, Folio 196, Hoja B 402803,Inscripcion 131 CIF B-82207275

RESERVADO PARA LA OFICINA DE COBROS

CÓDIGO PROCEDIMIENTO RECAUDACIÓN - CPR 9050794

TITULAR DE PAGO
AYTO.SESEÑA

DIRECCIÓN DEL TITULAR DE PAGO
PLAZA BAYONA, 1 GUARDERIA
SESEÑA TOLEDO

F.LÍMITE PAGO	ENTIDAD EMISORA	REF. CLIENTE	IDENTIFICACIÓN	IMPORTE EN EUROS
07-12-2012	82207275-002	00014865937.57	071212	12.432,01

OFICINAS DE COBROS

TARJETA DE CRÉDITO TFNO: 901 380220 DE LUNES A VIERNES DE 08:00 A 19:30

CORREOS-Of.Informatizadas — BANCO SANTANDER
BBVA — SERVICAIXA 24H La Caixa
CAJA MADRID — NOVACAIXAGALICIA

AYTO.SESEÑA
PLAZA BAYONA 1
45223 - SESEÑA
TOLEDO - SESEÑA

gasNatural fenosa

CLIENTE:	AYTO.SESEÑA	DOMICILIACIÓN BANCARIA	
DIRECCIÓN:	PLAZA BAYONA 1, GUARDERIA - 45223 SESEÑA (TOLEDO)	BANCO:	SUCURSAL:
CIF:	P4516200E	DC:	CUENTA:

NUMERO DE FACTURA:	FECHA DE EMISION:	FORMA DE PAGO:	FECHA DE VENCIMIENTO:
03130110317522	02-02-2013	NO DOMICILIADO	01-03-2013

SERVICIOS / CONCEPTOS	PERIODO	UNIDAD/BASE	PRECIO/PORCENTAJE	IMPORTE €
SERVICIOS EN . EL QUIÑON 9999 AT, OBRA - 45223 SESEÑA (TOLEDO)				
Electricidad y Servicios 8293323				
Término fijo de potencia (271 kW)	21-12-2012 / 25-01-2013	1,150685	1.015,92 Euros	1.169,00
Energía Punta	21-12-2012 / 25-01-2013	0 kWh	0,16641 Euros/kWh	0,00
Energía Llano	21-12-2012 / 25-01-2013	0 kWh	0,148807 Euros/kWh	0,00
Energía Valle	21-12-2012 / 25-01-2013	0 kWh	0,111741 Euros/kWh	0,00
Potencia Excedida				-109,17
I.V.A.		1.059,83 Euros	21 %	222,56

IMPORTE TOTAL 1.282,39 €

Historial de facturación en kWh

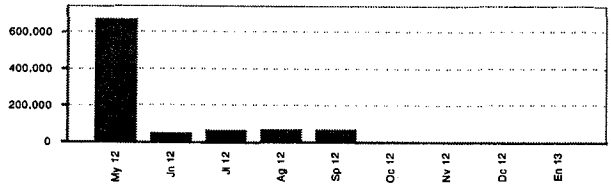

DATOS DE INTERÉS

CUPS: ES0022000008293323SQ1P — Contrato Acceso Nº: 104612042285 — Tarifa de Acceso: 3.1A

Datos necesarios para el cálculo de la Tarifa de Acceso: — Fecha Fin Contrato: 20-04-2013

T. Consumo	L. Anterior	L. Actual	Energía (kWh)	Potencia (kW)
P1	1793431,00	1793431,00	0	181
P2	3999707,00	3999707,00	0	274
P3	2947593,00	2947593,00	0	182

Potencia Contratada (Valle): 271 kW.

Si desea pagar por transferencia bancaria, la cuenta de Unión Fenosa Comercial es 0049 1500 07 2410178670.

Si lo desea, puede efectuar el pago on-line a través de nuestra web www.gasnaturalfenosa.es/pagosonline, o mediante tarjeta de crédito de 08:00 a 19:30, de lunes a viernes, en

Costes según BOE 31-03-2011 : Servicio: 91,063%, Permanentes: 6,199%, Diversificación y Seguridad de abastecimiento: 2,738%

CONTACTE CON NOSOTROS
Lunes a Sábado, de 8 a 22 horas
Información y gestiones 901 380220 - Reclamaciones e incidencias 900 100254
24 horas/365 días al año
Averías eléctricas 901 203040

Nº DE IDENTIFICACIÓN 031203005437
www.gasnaturalfenosa.es

El pago de esta factura se acredita mediante correspondiente adeudo bancario o recibo de caja.

Unión Fenosa Comercial S.L. PLAÇA DEL GAS Nº1 08003 BARCELONA
Inscrita en el Registro Mercantil de Barcelona. Tomo 42299, Folio 188, Hoja B 402803.
Inscripción 131. CIF B-62207275

RESERVADO PARA LA OFICINA DE COBROS

CÓDIGO PROCEDIMIENTO RECAUDACIÓN - CPR 9050794

TITULAR DE PAGO AYTO.SESEÑA

DIRECCIÓN DEL TITULAR DE PAGO PLAZA BAYONA, 1 GUARDERIA SESEÑA TOLEDO

F. LÍMITE PAGO	ENTIDAD EMISORA	REF. CLIENTE	IDENTIFICACIÓN	IMPORTE EN EUROS
01-03-2013	82207275-002	00016980600.20	010313	1.282,39

OFICINAS DE COBROS

TARJETA DE CRÉDITO TFNO: 901 380220 DE LUNES A VIERNES DE 08:00 A 19:30

CORREOS-Of.Informatizadas
BBVA
CAJA MADRID
Pago on-line
BANCO SANTANDER
SERVICAIXA 24H La Caixa
NOVACAIXAGALICIA

DATOS DEL AÑO 2012 ACERCA DE:

- **Caudales, de agua y de fangos**
- **Analíticas, de agua y de fangos**
- **Control analítico del agua bruta**
- **Control analítico del agua tratada**

Los parámetros de diseño y resultados a obtener de agua tratada se indican a continuación:

PARÁMETROS DE DISEÑO FASE 1		
Habitantes equivalentes		6588 hab eq
Caudal medio horario		45 m^3/h
Caudal punta horario		109 m^3/h
Carga contaminante media		
DBO_5	364 mg/l	393 Kg/d
SST	424 mg/l	458 Kg/d
Nt	67 mg/l	72,4 Kg/d
Pt	11 mg/l	11,9 Kg/d

LÍMITES MÁXIMOS DE EMISIÓN EN EFLUENTE SEGÚN AUTORIZACIÓN DE VERTIDO	
DQO (mg/l)	125
DBO_5 (mg/l)	25
SST (mg/l)	35
Pt (mg/l)	2
Nt (mg/l)	15
Concentración bacteriológica para agua de riego (UFC/100 ml)	200

PROCESO

- LÍNEA DE AGUA

El caudal total tratado durante **2012** ha sido:

Caudal total tratado **328.874** m^3

Este caudal total implica el siguiente caudal diario medio:

Caudal Medio Diario tratado **898** m^3 / día

El caudal horario medio, de acuerdo con este dato, es:

Caudal Medio Horario tratado **37,4** m^3 / hora

- LÍNEA DE FANGO

El caudal total de fango enviado a deshidratación durante 2012 ha sido:

Caudal total fango deshidratado **1.439** m^3

La cantidad total de fango deshidratado evacuado de la EDAR en 2012 ha sido:

Kg totales fango deshidratado evacuado **225.000** Kg

ANALÍTICA

- LÍNEA DE AGUA

VALORES MEDIOS DE LOS PARÁMETROS DE CONTROL ANALÍTICO DURANTE 2012			
Parámetro	**Agua Bruta**	**Agua Tratada**	**Rendimiento de eliminación (%)**
pH	7,65	7,38	
DBO_5 (mg/l)	335,92	12,70	96,22
SST (mg/l)	228,92	13,50	94,10
DQO (mg/l)	495,67	125,00	74,78
Pt (mg/l)	7,82	2,00	74,42
Nt (mg/l)	52,42	15,00	71,38

LÍNEA DE FANGOS

CONCENTRACIÓN DE METALES PESADOS EN FANGO DESHIDRATADO			
Parámetro	**Muestra E.D.A.R**	**Límite RD 1310/90**	
		pH<7	**pH>7**
pH	7,8		
Cadmio (mg/Kg materia seca)	0,88	20	40
Cobre (mg/Kg materia seca)	203	1000	1750
Níquel (mg/Kg materia seca)	24,2	300	400
Plomo (mg/kg materia seca)	25,2	750	1200
Zinc (mg/kg materia seca)	0,15	2500	4000
Mercurio (mg/kg materia seca)	1,65	16	25
Cromo (mg/kg materia seca)	5,4	1000	1500

En el año 2012 se ha efectuado la evacuación de 225.000 kg de fango deshidratado de la tolva de la EDAR.

CAUDAL DE AGUA TRATADO 2012					
MES	DIAS	Agua de salida (cauce) m^3/mes	Agua de servicio (al lago) m^3/mes	Total m^3/mes tratados	Media diaria m^3/día
ENERO	31	1.920,0	20.841,0	22.761	734
FEBRERO	29	0,0	19.835,0	19.835	684
MARZO	31	6.108,0	19.404,0	25.512	823
ABRIL	30	1.107,0	23.595,0	24.702	823
MAYO	31	0,0	29.069,0	29.069	938
JUNIO	30	0,0	27.810,0	27.810	927
JULIO	31	31,0	26.078,0	26.109	842
AGOSTO	31	393,0	26.556,0	26.949	869
SEPTIEMBRE	30	0,0	27.693,0	27.693	923
OCTUBRE	31	713,0	34.424,0	35.137	1.133
NOVIEMBRE	30	21.860,0	11.556,0	33.416	1.114
DICIEMBRE	31	29.820,0	61,0	29.881	964
TOTAL		61.952	266.922	328.874	
MEDIA		5.163	22.244	27.406	898

CAUDAL DE FANGO DESHIDRATADO 2012		
MES	DIAS	Caudal de fango deshidratado m^3/mes
ENERO	31	0,0
FEBRERO	29	13,0
MARZO	31	0,0
ABRIL	31	28,0
MAYO	30	299,0
JUNIO	30	156,0
JULIO	31	55,0
AGOSTO	31	56,0
SEPTIEMBRE	30	281,0
OCTUBRE	31	229,0
NOVIEMBRE	30	217,0
DICIEMBRE	31	105,0
TOTAL		1.439
MEDIA		120

	CONTROL ANALÍTICO DE AGUA BRUTA					
AÑO	2012					
MES	pH	DBO5 (mg/l)	SST (mg/l)	DQO (mg/l)	Pt (mg/l)	Nt (mg/l)
Enero	7,71	448	170	538	8,1	58
Febrero	7,69	606	239	755	10,04	60
Marzo	7,7	632	499	768	11,33	55
Abril	7,63	542	396	718	11,26	54,3
Mayo	7,52	318	203	556	8,17	54
Junio	7,64	207	179	348	6,71	49,2
Julio	7,67	300	469	545	8,11	46
Agosto	7,65	249	224	422	6,59	45,6
Septiembre	7,56	199	112	351	6,38	54,7
Octubre	7,62	219	122	392	6,28	57,3
Noviembre	7,69	139	68	235	4,58	40,2
Diciembre	7,69	172	66	320	6,27	54,7
Media	7,65	336	229	496	7,82	52,4

	CONTROL ANALÍTICO DE AGUA TRATADA					
AÑO	2012					
FECHA MUESTREO	pH	DBO5 (mg/l)	SST (mg/l)	DQO (mg/l)	Pt (mg/l)	Nt (mg/l)
Enero	7,11	6,5	10	37	1,78	14,5
Febrero	7,17	7,75	16	34	0,63	14,3
Marzo	7,19	8,5	11	32	1,44	14
Abril	7,23	14,12	20	35	0,83	13,8
Mayo	7,35	13,46	13	58	1,8	14,3
Junio	7,41	16,3	20	44	1,87	14,3
Julio	7,57	14,25	9	34	1,9	14
Agosto	7,52	15,78	19	38	1,57	14,1
Septiembre	7,59	13,63	11	32	1,23	14
Octubre	7,58	23,08	13	61	1,18	14,2
Noviembre	7,43	9,75	9	22	0,81	14
Diciembre	7,44	9,25	11	22	1,46	14
Media	**7,4**	**13**	**14**	**37**	**1,38**	**14,1**
Límite de vertido CHT		25	35	125	2	15

- PLANTA GENERAL DEL PARQUE Y EL LAGO

- ESQUEMA CASETA BOMBEO PARQUE

- DETALLE BOMBAS PARQUE

EQUIPO DE VELOCIDAD VARIABLE, MODELO CKD SV3307/2F150 HW

PRINCIPALES CARACTERÍSTICAS

CAUDAL UNITARIO	30 m^3/h
ALTURA DE ELEVACIÓN	128 m.c.a.
POTENCIA (P^2)	15 Kw (x ud.)
VELOCIDAD	2.900 r.p.m.
TENSIÓN	380v
FRECUENCIA	50 Hz
PROTECCIÓN	IP55

CAUDAL TOTAL 60 m^3/h

DETALLE ESQUEMÁTICO*:

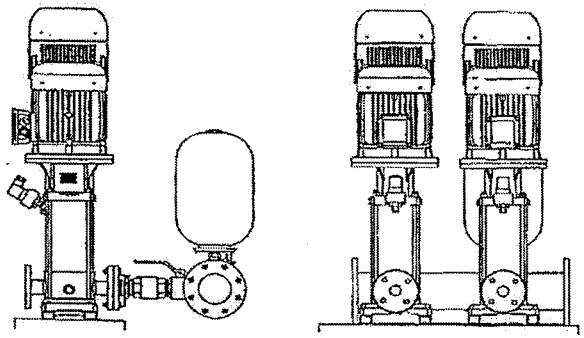

DIMENSIONES:

Ø Aspiración	DN65 (cada bomba)
Ø Impulsión	Colector único DN125

EQUIPO CONTRA INCENDIOS, MODELO U2ED 132/105

PRINCIPALES CARACTERÍSTICAS

	Jockey	Servicio	Auxiliar
CAUDAL UNITARIO	5,4 m^3/h	2X132 m^3/h	132 m^3/h
ALTURA DE ELEVACIÓN	113 m.c.a.	105 m.c.a.	105 m.c.a.
POTENCIA (P^2)	4 kW	74 kW	30 CV
VELOCIDAD	2.900 r.p.m.	2.900 r.p.m.	2.900 r.p.m.
TENSIÓN / FRECUENCIA	230-400v / 50 Hz	400-692v / 50 Hz	24v / DC
AISLAMIENTO / CALENTAMIENTO	F / T4	F / T4	Motor diesel
PROTECCIÓN	IP44	IP55	Motor diesel

DETALLE ESQUEMÁTICO*: Ejecución según: UNE 23-500-90

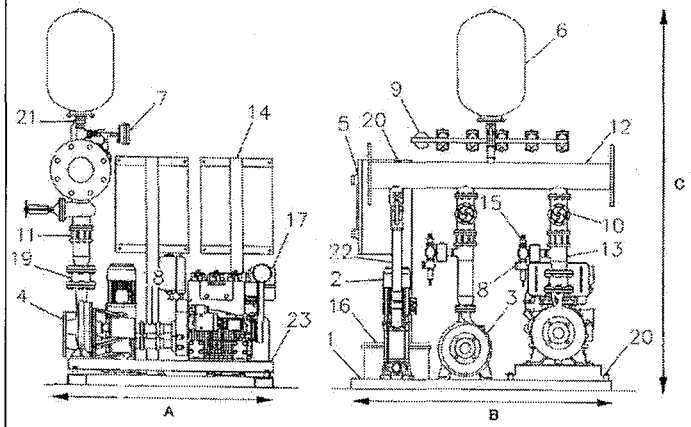

DIMENSIONES:

	Jockey	Servicio	Auxiliar
Ø Aspiración	11/2"	5"	5"
Ø Impulsión	Colector único DN150		

Dimensiones en mm	A	B	C
	4,5	3	2,8

EQUIPO TRASVASE LAGO - FUENTE

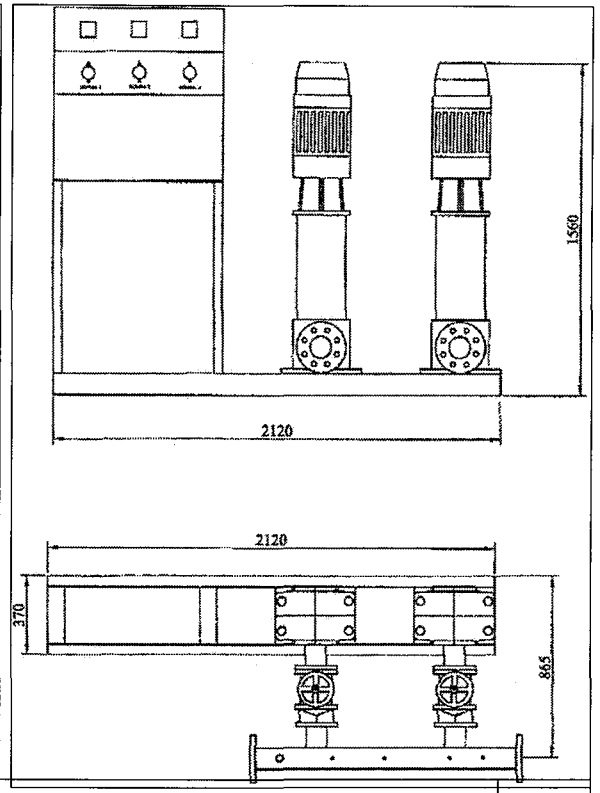

FUENTE FLOTANTE SPECIAL

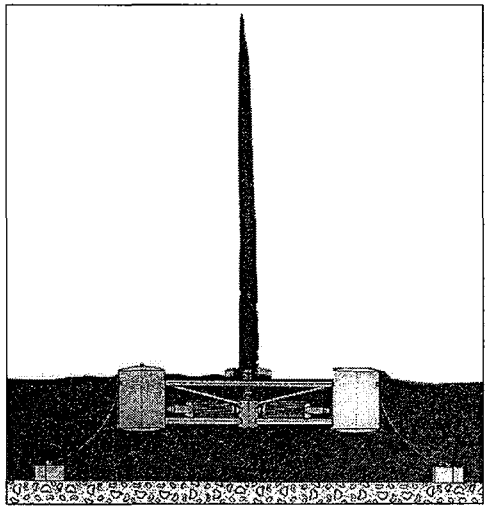

REV.	OBSERVACIONES	FECHA

ONDE 2000 PROMOCIONES Y CONSTRUCCIONES	**RESIDENCIAL FRANCISCO HERNANDO** S.A.U. EL QUIÑÓN - SESEÑA (TOLEDO) **PROYECTO DE ELECTRIFICACIÓN "PARQUE LAGO"** **P.A.U "EL QUIÑÓN"**	
	DEPARTAMENTO TÉCNICO	Fecha: 13/09/07
		EP-07.1
VISADO	INGENIERO INDUSTRIAL: Isidoro Gonzalez Navarro	Anula a: --/--/--
PARCELAS : -- TIPOLOGÍA : --	PLANO : **DETALLES BOMBAS**	ESCALA : 1/ --- TAMAÑO: A3

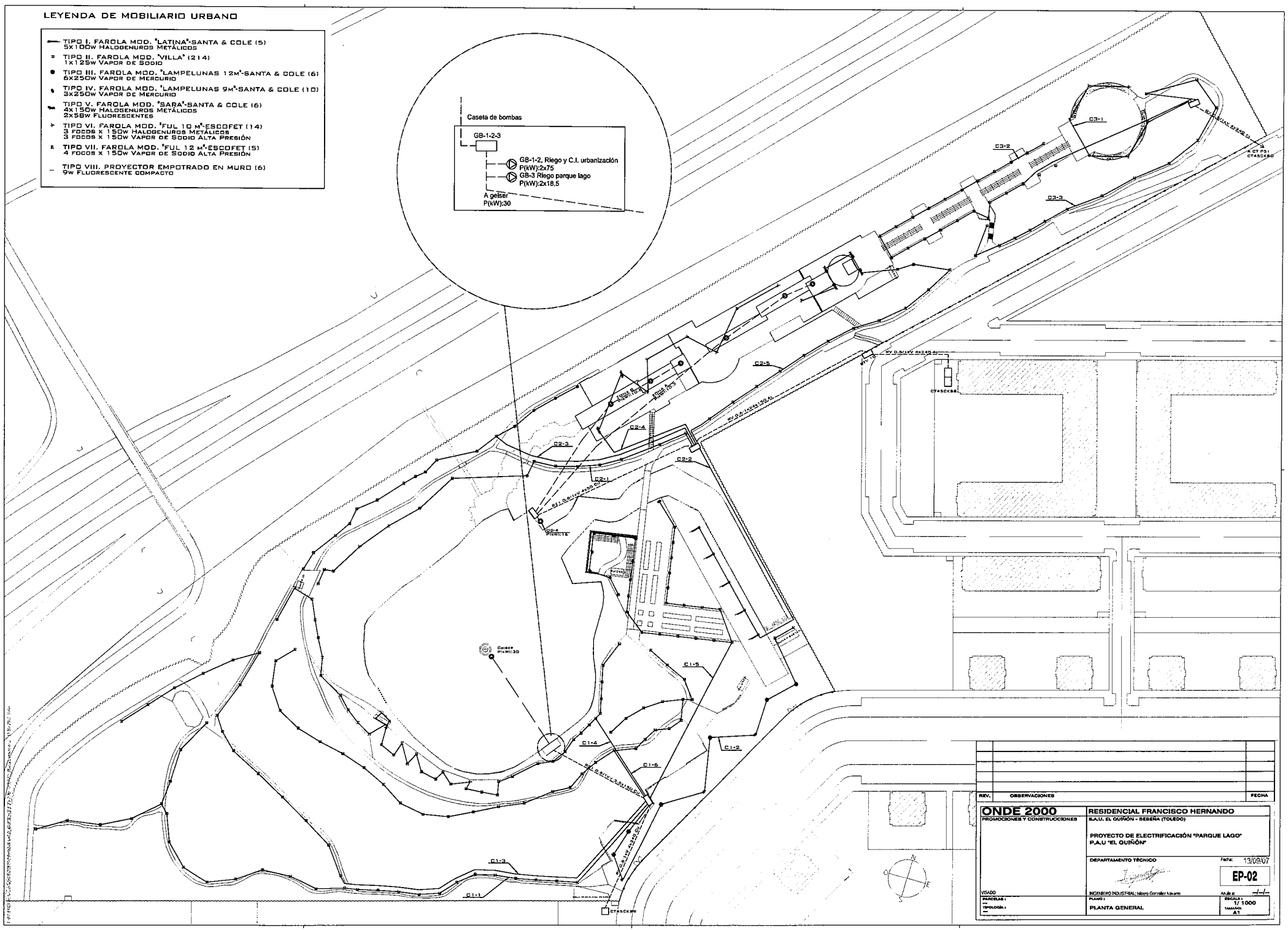
LEYENDA DE MOBILIARIO URBANO
TIPO I. FAROLA MOD. "LATINA"-SANTA & COLE (5)
5x100W HALOGENUROS METÁLICOS
TIPO II. FAROLA MOD. "VILLA" (214)
1x125W VAPOR DE SODIO
TIPO III. FAROLA MOD. "LAMPELUNAS 12M"-SANTA & COLE (6)
6x250W VAPOR DE MERCURIO
TIPO IV. FAROLA MOD. "LAMPELUNAS 9M"-SANTA & COLE (10)
3x250W VAPOR DE MERCURIO
TIPO V. FAROLA MOD. "SARA"-SANTA & COLE (6)
4x150W HALOGENUROS METÁLICOS
2x58W FLUORESCENTES
TIPO VI. FAROLA MOD. "FUL 10 M"-ESCOFET (14)
3 FOCOS x 150W HALOGENUROS METÁLICOS
3 FOCOS x 150W VAPOR DE SODIO ALTA PRESIÓN
TIPO VII. FAROLA MOD. "FUL 12 M"-ESCOFET (5)
4 FOCOS x 150W VAPOR DE SODIO ALTA PRESIÓN
TIPO VIII. PROYECTOR EMPOTRADO EN MURO (6)
9W FLUORESCENTE COMPACTO
Caseta de bombas
GB-1-2-3
GB-1-2, Riego y C.I. urbanización
P(kW):2x75
GB-3 Riego parque lago
P(kW):2x18,5
A geiser
P(kW):30
C3-1
C3-2
C3-3
C2-5
C2-4
C2-3
C2-2
C2-1
C1-5
C1-4
C1-6
C1-2
C1-3
C1-1
CT45CK88
CT45CK89
REV.
OBSERVACIONES
FECHA
ONDE 2000
PROMOCIONES Y CONSTRUCCIONES
RESIDENCIAL FRANCISCO HERNANDO
S.A.U. EL QUIÑÓN - SESEÑA (TOLEDO)
PROYECTO DE ELECTRIFICACIÓN "PARQUE LAGO"
P.A.U "EL QUIÑÓN"
DEPARTAMENTO TÉCNICO
Fecha: 13/09/07
EP-02
VISADO
INGENIERO INDUSTRIAL: Isidoro González Navarro
PARCELAS:
TIPOLOGÍA:
PLANO:
PLANTA GENERAL
ESCALA: 1/1000
TAMAÑO: A1

VISTA A - A

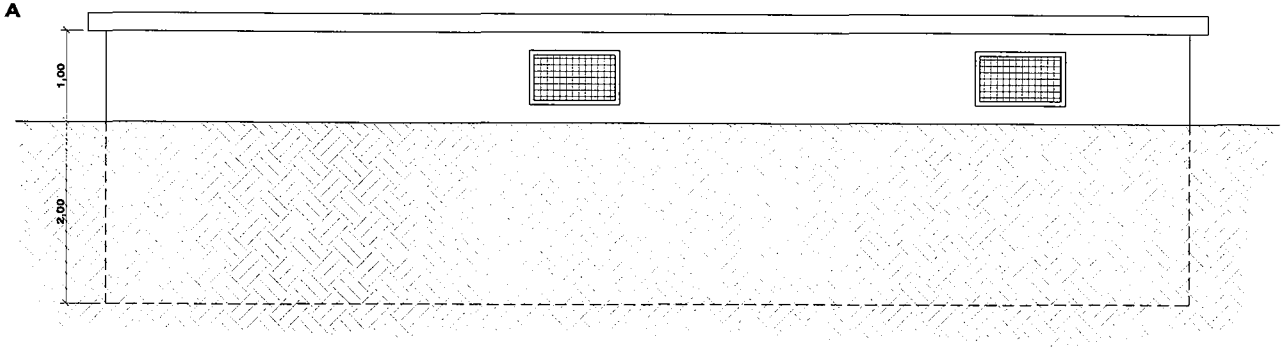

PLANTA

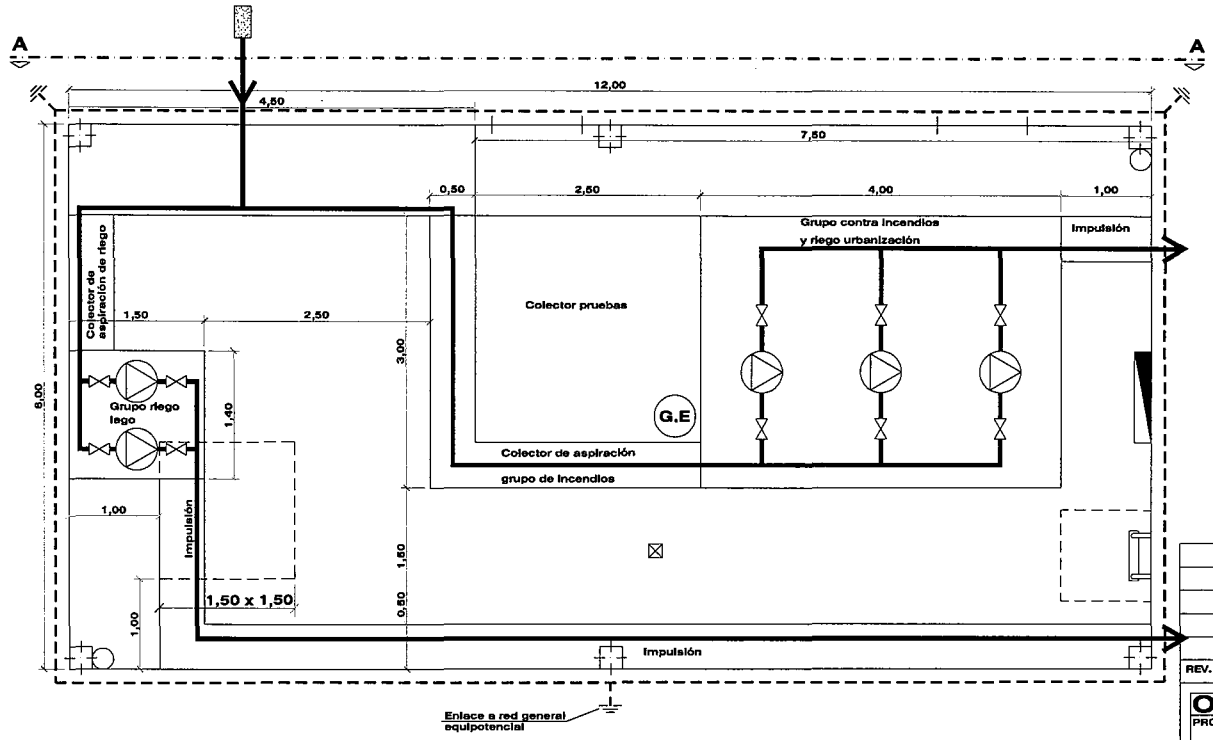

LEYENDA

- Cuadros
- Ventilación
- Sumidero
- Llave de paso
- Bomba
- Pica a tierra
- Cable tierra desnudo de cobre 35 mm2
- Filtro de alchofa
- G.E Grupo electrónico

REV.	OBSERVACIONES	FECHA

ONDE 2000
PROMOCIONES Y CONSTRUCCIONES

RESIDENCIAL FRANCISCO HERNANDO
S.A.U. EL QUIÑÓN - SESEÑA (TOLEDO)

PROYECTO DE ELECTRIFICACIÓN "PARQUE LAGO"
P.A.U "EL QUIÑÓN"

DEPARTAMENTO TÉCNICO

Fecha: 13/09/07

EP-04.1

VISADO

INGENIERO INDUSTRIAL: Isidoro Gonzalez Navarro

Anula a: --/--/--

PARCELAS : --
TIPOLOGÍA : --

PLANO : CASETA DE MAQUINAS

ESCALA : 1/ 40
TAMAÑO: A2